导电塑料电位器 Conductive Plastic Potentiometer

SOUNDWELL®

集成模组、传感器、编码器、电位器、开关定制厂家

型号：WDD35D1

特点：

- ●线性精度高
- ● 机械寿命长
- ●分辨率高
- ●动态噪声小
- ●安装方便可靠

常规尺寸/Standard Dimensions

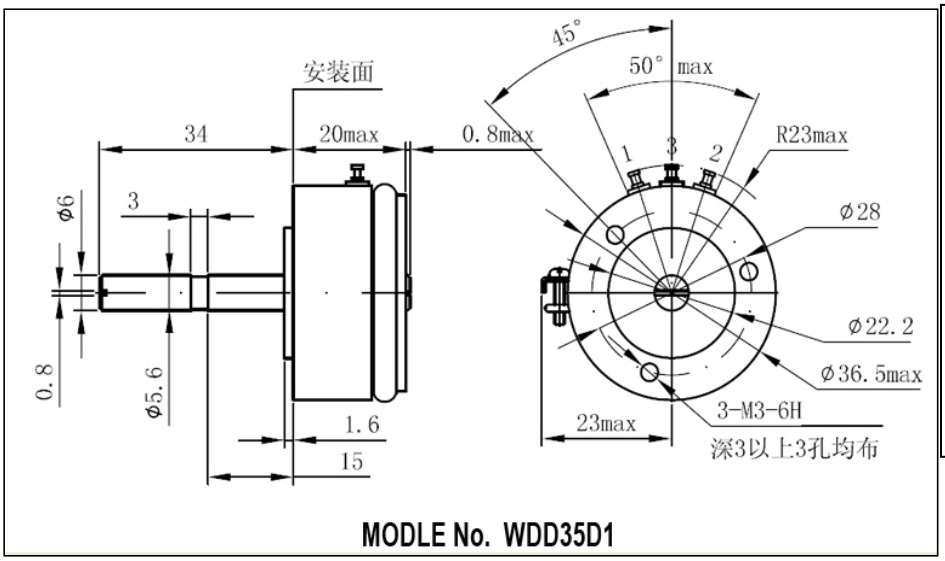

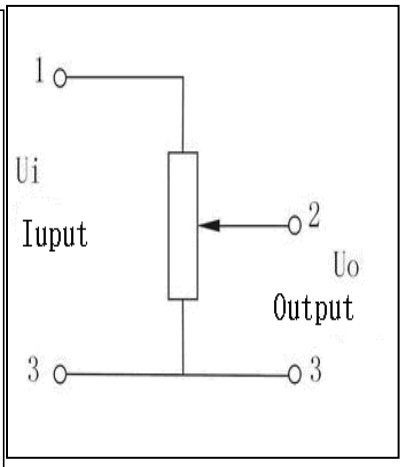

1、3号端接输入
2号端（绿色）接输出

技术参数/General Specifications

电气性能		机械性能	
标准阻值	1KΩ、2KΩ、3KΩ、5KΩ、10KΩ	机械转角	360°（连续）
阻值公差	±15%	启动力矩	≤$10*10^{-4}$N.M
独立线性度	0.1%、0.2%、0.3%、0.5%、1%	环境特性	
理论电气转角	345° ±2°	机械寿命	$50*10^{6}$周
额定功率	2W（70℃）	使用环境	—55℃~+125℃
电阻温度系数	≤±0.04%/℃	振动	15G 2000Hz
绝缘电阻	≥1000MΩ（500VD.C）	冲击	50G 11ms
绝缘耐压	1000V（AC.RMS)1min		
输出平滑性	≤±0.1%		

特殊规格可以定制

出轴长度，直径，止档，特殊角度，轴特殊加工等可以根据客户要求定制。